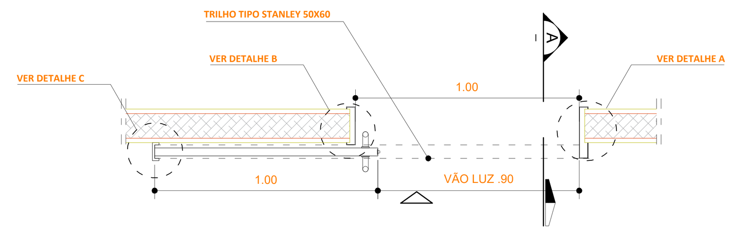

PC.01- PLANTA
ESCALA 1:20

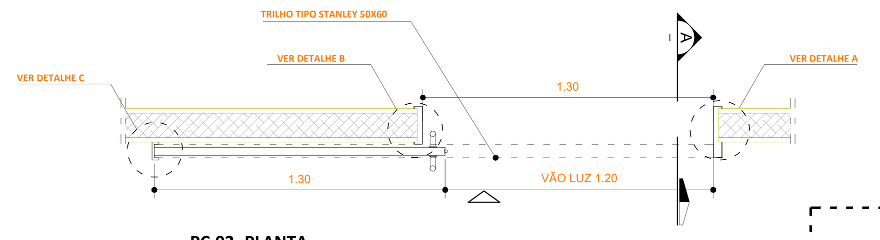

PC.02- PLANTA
ESCALA 1:20

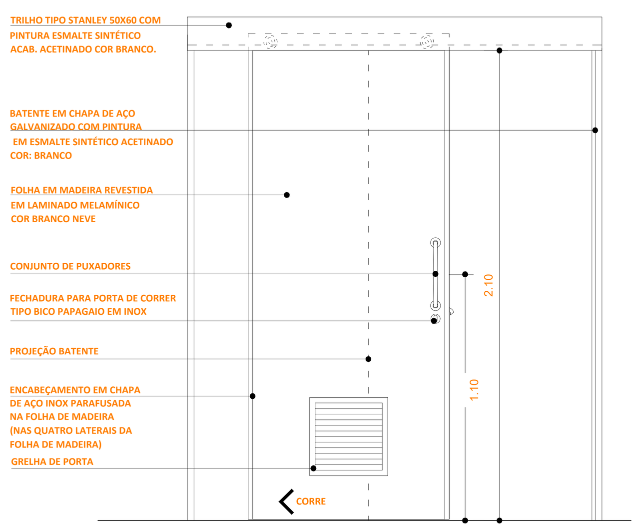

PC.01- ELEVAÇÃO
ESCALA 1:20
0.90mx2.10m
*PORTA DE CORRER - 1 FOLHA DE 1.00m/ VÃO LUZ=0.90m;
*BATENTE EM CHAPA DE AÇO GALVANIZADO Nº16 COM ACABAMENTO EM PINTURA ESMALTE SINTÉTICO ACETINADO, COR SW7006 EXTRA WHITE;
*FOLHA DA PORTA LISA SEMI-OCA LAMINADA EM MADEIRA 3,5cm DE ESPESSURA E ACABAMENTO LAMINADO MELAMÍNICO, COR BRANCO NEVE
*PUXADORES PARA PORTA DE CORRER (02 PEÇAS) "LA FONTE" REF. PH1-25/250;
*FECHADURA AUXILIAR DE PERFIL ESTREITO TIPO BICO DE PAPAGAIO "LA FONTE" 1222;
*TRILHO SUPERIOR DE ALUMÍNIO COM PINTURA ELETROSTÁTICA COR BRANCA;
*GRELHA DE PORTA, COR BRANCA.

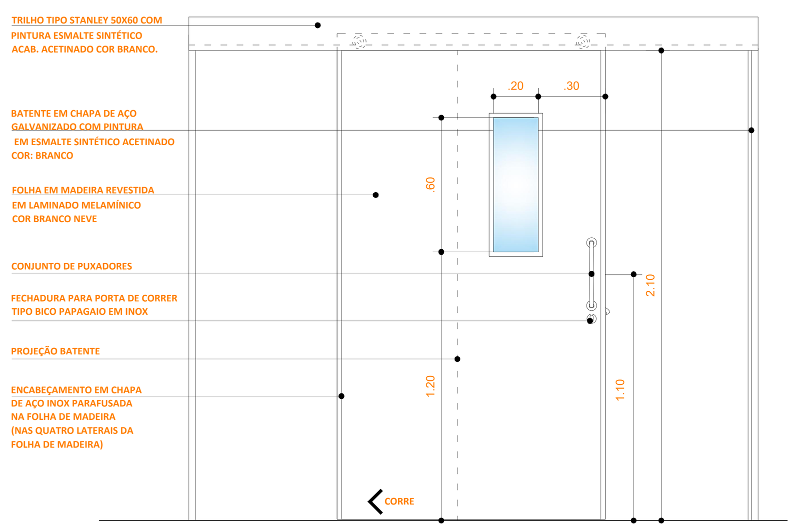

PC.02- ELEVAÇÃO
ESCALA 1:20
0.90mx2.10m
*PORTA DE CORRER - 1 FOLHA DE 1.30m/ VÃO LUZ=1.20m;
*BATENTE EM CHAPA DE AÇO GALVANIZADO Nº16 COM ACABAMENTO EM PINTURA ESMALTE SINTÉTICO ACETINADO, COR SW7006 EXTRA WHITE;
*FOLHA DA PORTA LISA SEMI-OCA LAMINADA EM MADEIRA 3,5cm DE ESPESSURA E ACABAMENTO LAMINADO MELAMÍNICO, COR BRANCO NEVE
*PUXADORES PARA PORTA DE CORRER (02 PEÇAS) "LA FONTE" REF. PH1-25/250;
*FECHADURA AUXILIAR DE PERFIL ESTREITO TIPO BICO DE PAPAGAIO "LA FONTE" 1222;
*TRILHO SUPERIOR DE ALUMÍNIO COM PINTURA ELETROSTÁTICA COR BRANCA;
*GRELHA DE PORTA, COR BRANCA.
*VISOR EM VIDRO LISO COMUM 3mm;

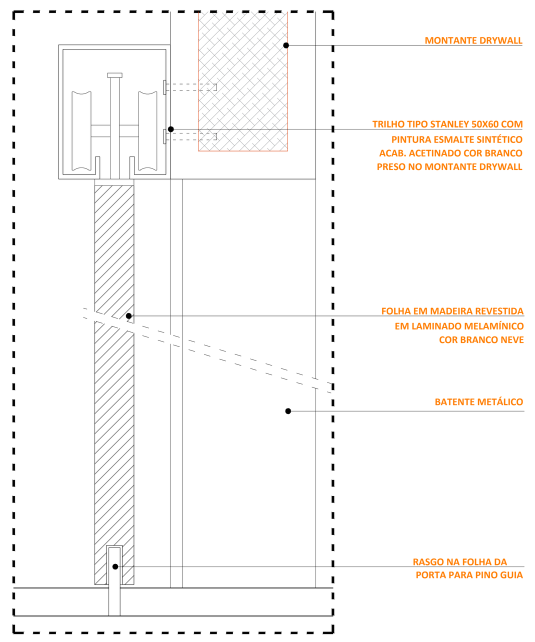

PC.01- CORTE A
ESCALA 1:20

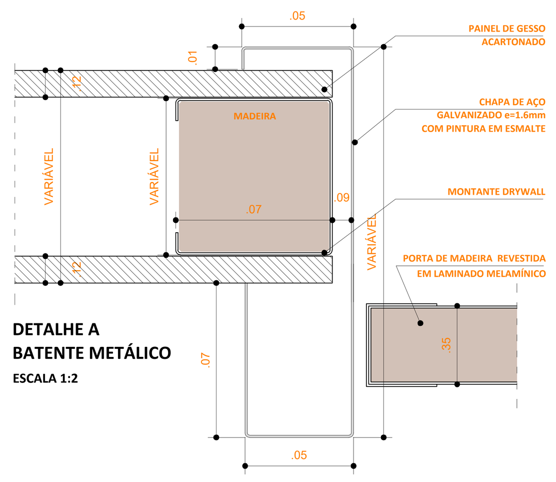

**DETALHE A
BATENTE METÁLICO**
ESCALA 1:2

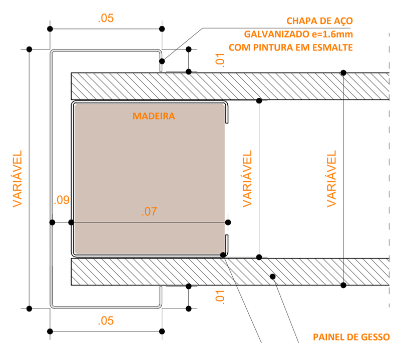

**DETALHE B
BATENTE METÁLICO**
ESCALA 1:2

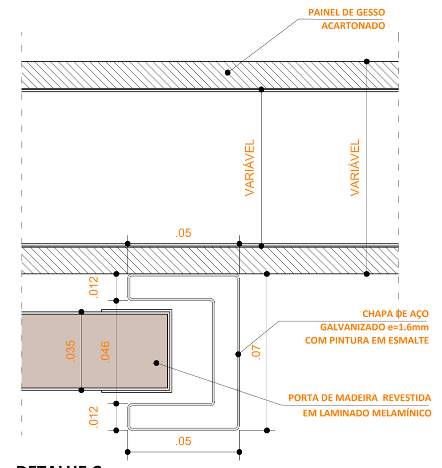

**DETALHE C
BATENTE METÁLICO**
ESCALA 1:2

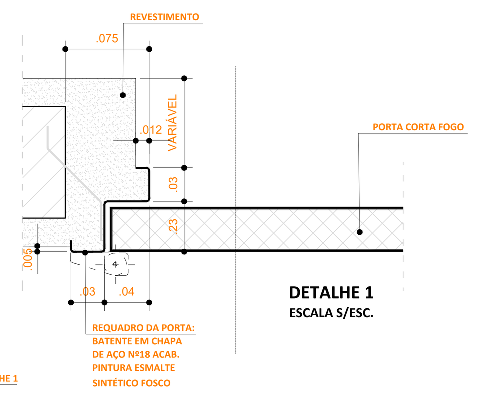

DETALHE 1
ESCALA S/ESC.

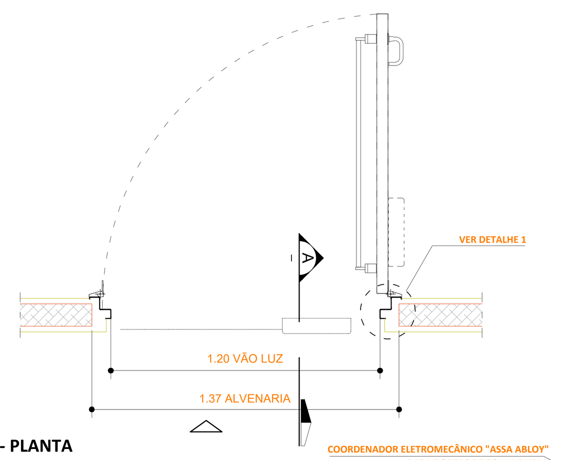

PCF.01- PLANTA
ESCALA 1:20

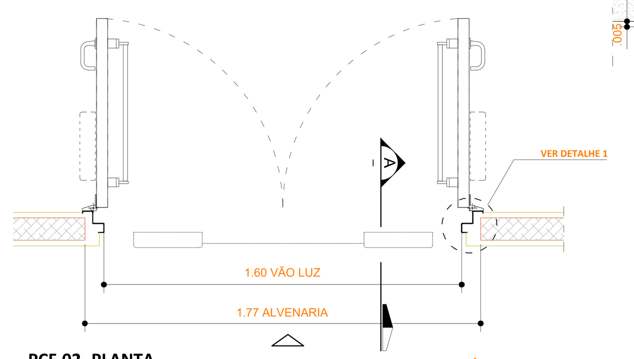

PCF.02- PLANTA
ESCALA 1:20

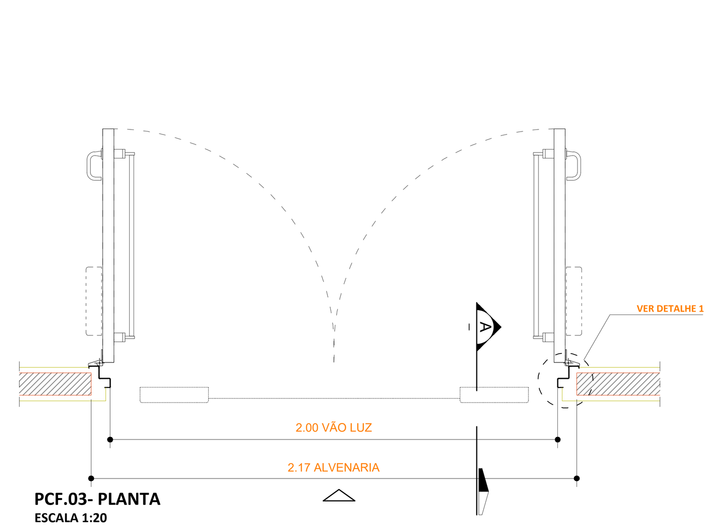

PCF.03- PLANTA
ESCALA 1:20

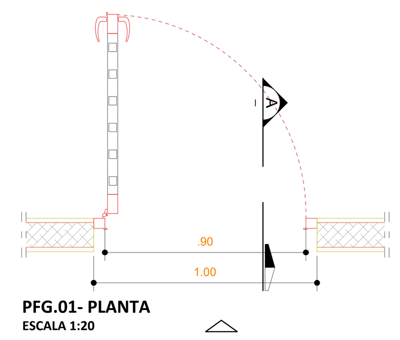

PFG.01- PLANTA
ESCALA 1:20

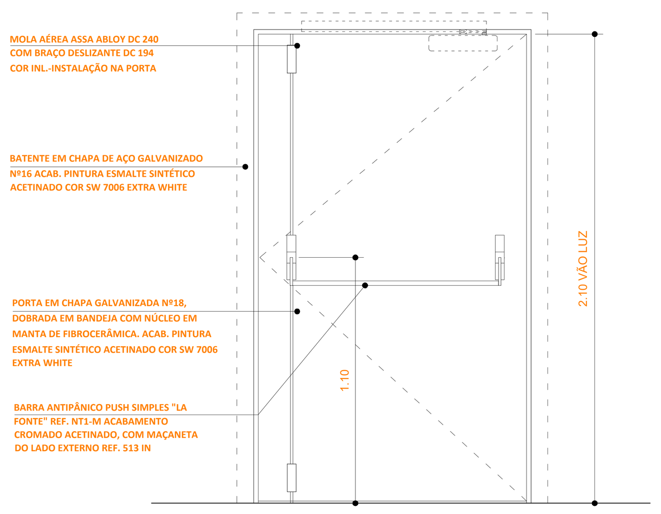

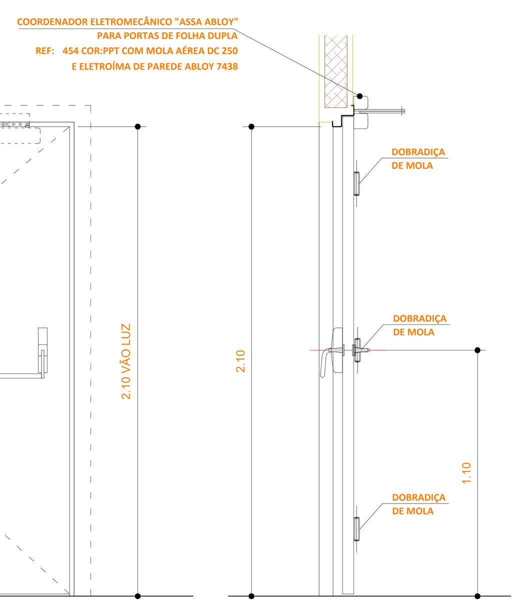

PCF.01- ELEVAÇÃO
ESCALA 1:20

PFC.01- CORTE A
ESCALA 1:20

PORTA CORTA FOGO
1.20mx2.10m
*PORTA, DOBRADIÇA EIXO VERTICAL - 1 FOLHA DE 1.25m/ VÃO LUZ=1.20m;
*BATENTE EM CHAPA DE AÇO GALVANIZADO Nº18 ACAB. PINTURA ESMALTE SINTÉTICO ACETINADO COR SW 7006 EXTRA WHITE;
*PORTA EM CHAPA DE AÇO GALVANIZADO Nº18 DOBRADA EM BANDEJA COM NÚCLEO EM MANTA DE FIBROCERÂMICA. ACAB. PINTURA ESMALTE SINTÉTICO ACETINADO COR SW 7006 EXTRA WHITE;
*FECHADURA DE SOBREPOR TETRA "METALIKA" EXTERNA AO AMBIENTE - COR BRANCA;
*DOBRADIÇAS DE MOLA ZINCADA - 3 UNIDADES POR FOLHA;
*BARRA ANTIPÂNICO "PUSH" SIMPLES "LA FONTE" REF. NT1-M;
*MOLA AÉREA REF. ASSA ABLOY DC 200 COM BRAÇO DESLIZANTE DC 194 COR INL. - INSTALAÇÃO NA PORTA;
*GAXETA DE VEDAÇÃO ACÚSTICA.

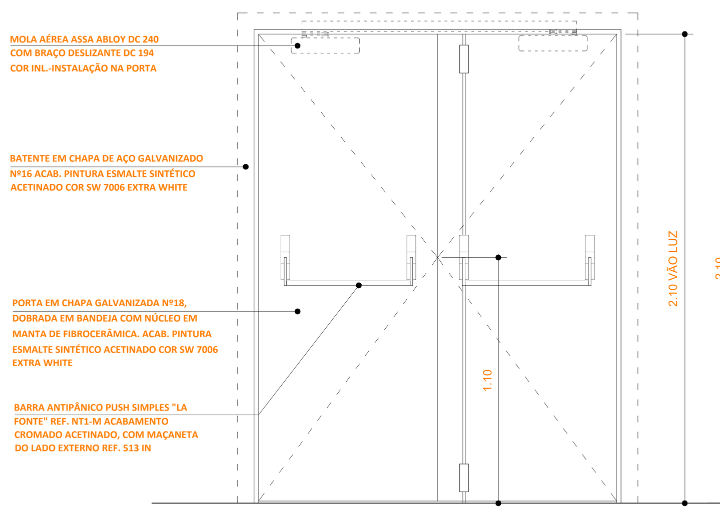

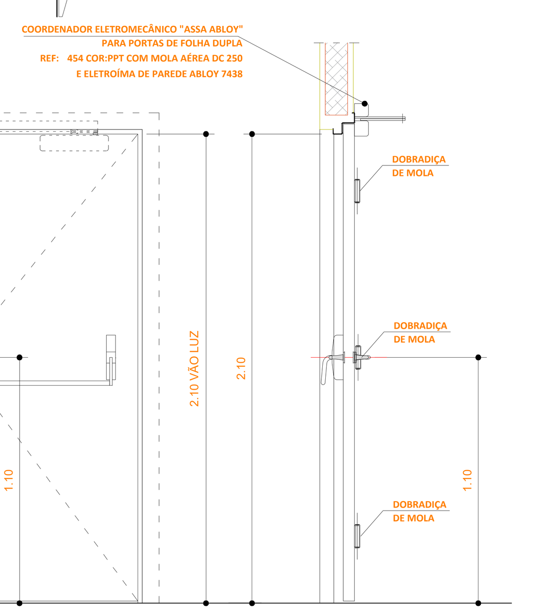

PCF.02- ELEVAÇÃO
ESCALA 1:20

PFC.02- CORTE A
ESCALA 1:20

PORTA CORTA FOGO
1.60mx2.10m
*PORTA, DOBRADIÇA EIXO VERTICAL - 2 FOLHAS DE 0.85m/ VÃO LUZ=1.60m;
*BATENTE EM CHAPA DE AÇO GALVANIZADO Nº18 ACAB. PINTURA ESMALTE SINTÉTICO ACETINADO COR SW 7006 EXTRA WHITE;
*PORTA EM CHAPA DE AÇO GALVANIZADO Nº18 DOBRADA EM BANDEJA COM NÚCLEO EM MANTA DE FIBROCERÂMICA. ACAB. PINTURA ESMALTE SINTÉTICO ACETINADO COR SW 7006 EXTRA WHITE;
*FECHADURA DE SOBREPOR TETRA "METALIKA" EXTERNA AO AMBIENTE - COR BRANCA;
*DOBRADIÇAS DE MOLA ZINCADA - 3 UNIDADES POR FOLHA;
*BARRA ANTIPÂNICO "PUSH" SIMPLES "LA FONTE" REF. NT1-M;
*MOLA AÉREA REF. ASSA ABLOY DC 200 COM BRAÇO DESLIZANTE DC 194 COR INL. - INSTALAÇÃO NA PORTA;
*GAXETA DE VEDAÇÃO ACÚSTICA.

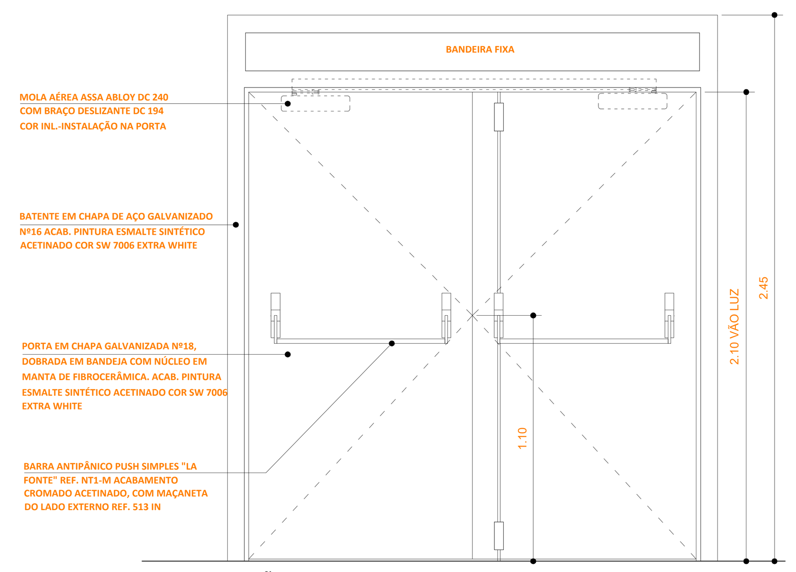

PCF.03- ELEVAÇÃO
ESCALA 1:20

PORTA CORTA FOGO C/ BANDEIRA FIXA
2.00mx2.45m
*PORTA, DOBRADIÇA EIXO VERTICAL - 2 FOLHAS DE 1.05m/ VÃO LUZ=2.00m;
*BATENTE EM CHAPA DE AÇO GALVANIZADO Nº18 ACAB. PINTURA ESMALTE SINTÉTICO ACETINADO COR SW 7006 EXTRA WHITE;
*PORTA EM CHAPA DE AÇO GALVANIZADO Nº18 DOBRADA EM BANDEJA COM NÚCLEO EM MANTA DE FIBROCERÂMICA. ACAB. PINTURA ESMALTE SINTÉTICO ACETINADO COR SW 7006 EXTRA WHITE;
*FECHADURA DE SOBREPOR TETRA "METALIKA" EXTERNA AO AMBIENTE - COR BRANCA;
*DOBRADIÇAS DE MOLA ZINCADA - 3 UNIDADES POR FOLHA;
*BARRA ANTIPÂNICO "PUSH" SIMPLES "LA FONTE" REF. NT1-M;
*MOLA AÉREA REF. ASSA ABLOY DC 200 COM BRAÇO DESLIZANTE DC 194 COR INL. - INSTALAÇÃO NA PORTA;
*GAXETA DE VEDAÇÃO ACÚSTICA.

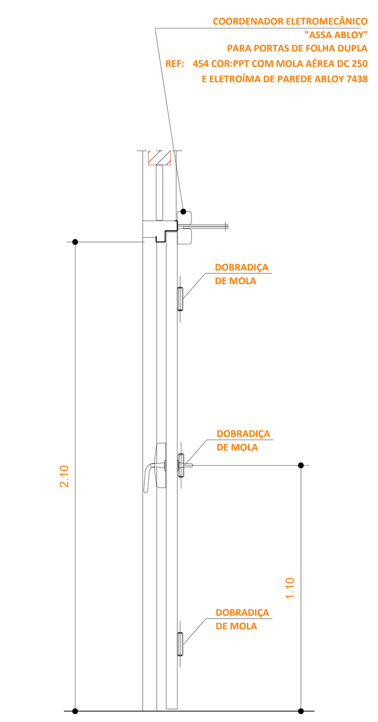

PCF.03- CORTE A
ESCALA 1:20

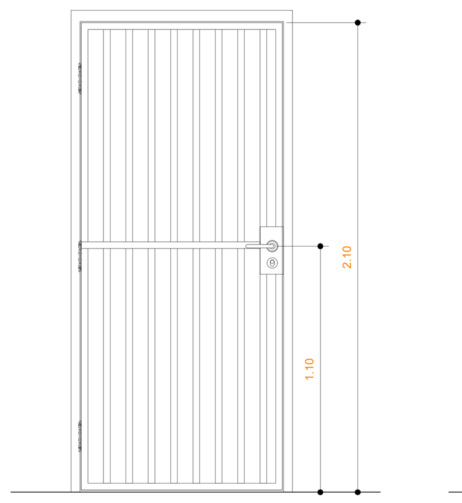

PFG.01- ELEVAÇÃO
ESCALA 1:20
PORTA DE FERRO GRADE
0.90mx2.10m
*PORTA, DOBRADIÇA EIXO VERTICAL - 1 FOLHA DE 0.90m/ VÃO LUZ=0.90m;
*BATENTE: FERRO;
*PORTA DE FERRO tubo 30 X 30 E 30, COM CHAPA FRISADA N° 20, COM FECHADURA E 3 DOBRADIÇAS, ACAB. PINTURA ESMALTE SINTÉTICO ACETINADO COR SW 7006 EXTRA WHITE.

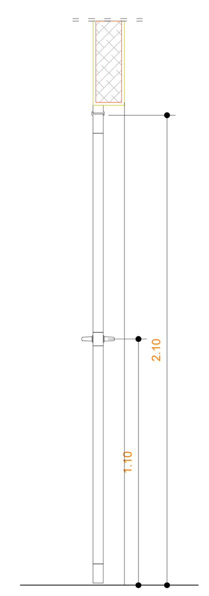

PFG.01- CORTE A
ESCALA 1:20

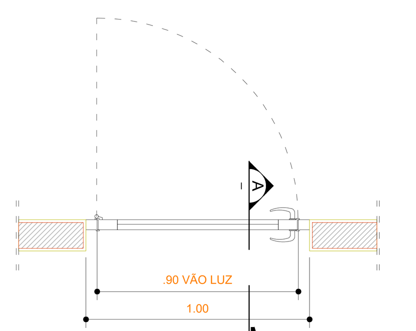

PA.02- PLANTA
ESCALA 1:20

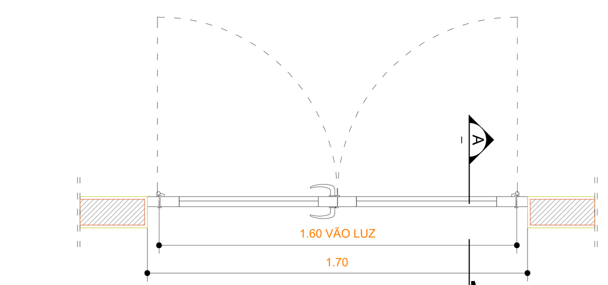

PA.02- PLANTA
ESCALA 1:20

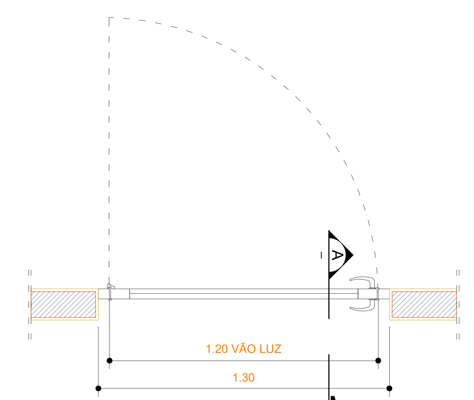

PA.02- PLANTA
ESCALA 1:20

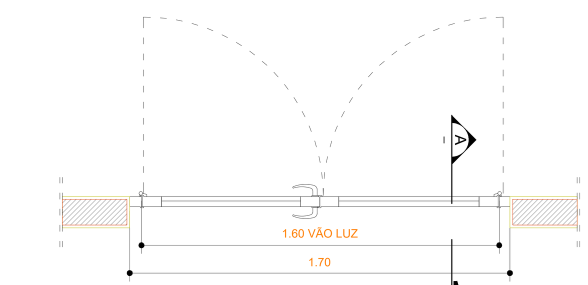

PV.03- PLANTA
ESCALA 1:20

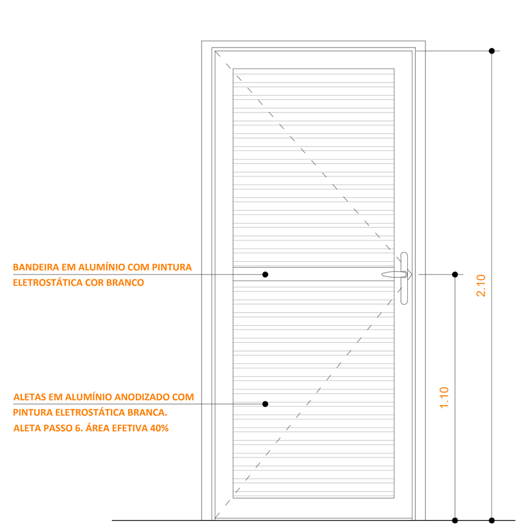

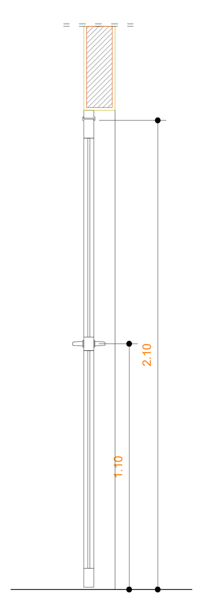

PA.01- ELEVAÇÃO
ESCALA 1:20
PORTA DE ALUMÍNIO
0.90mx2.10m
*PORTA, DOBRADIÇA EIXO VERTICAL - 1 FOLHA DE 0.90m/ VÃO LUZ=0.90m;
*ESQUADRIA EM PERFIL DE ALUMÍNIO ANODIZADO COM PINTURA ELETROSTÁTICA COR BRANCA;
*TRAVESSA CENTRAL;
*ALETAS VAZADAS EM ALUMÍNIO ANODIZADO COM PINTURA ELETROSTÁTICA COR BRANCA;
*CONJUNTO DE MAÇANETA 2236 E FECHADURA 1330 ACABAMENTO CROMADO;
*DOBRADIÇA DOB-690 LINHA 25/LS ALLUWEB OU EQUIVALENTE TÉCNICO.

PA.01- CORTE A
ESCALA 1:20

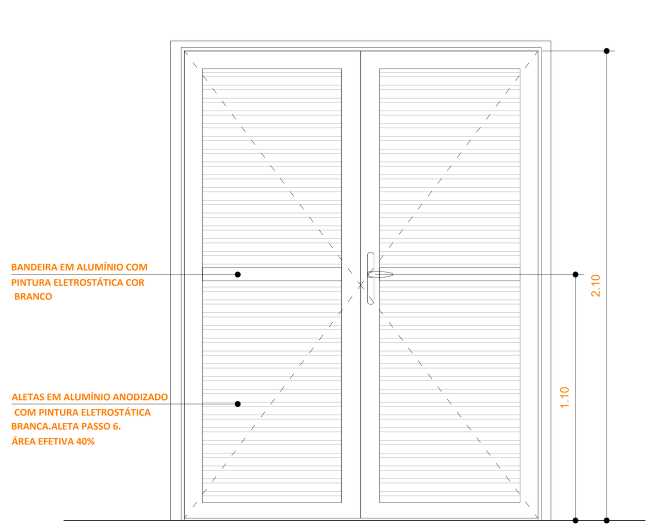

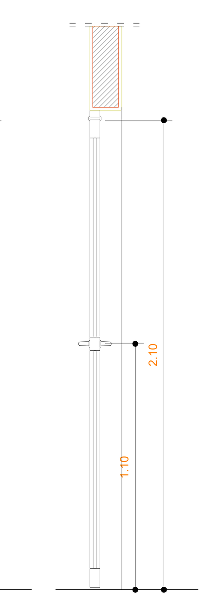

PA.02- ELEVAÇÃO
ESCALA 1:20
PORTA DE ALUMÍNIO
1.60mx2.10m
*PORTA, DOBRADIÇA EIXO VERTICAL - 2 FOLHAS DE 0.80m/ VÃO LUZ=1.70m;
*ESQUADRIA EM PERFIL DE ALUMÍNIO ANODIZADO COM PINTURA ELETROSTÁTICA COR BRANCA;
*TRAVESSA CENTRAL;
*ALETAS VAZADAS EM ALUMÍNIO ANODIZADO COM PINTURA ELETROSTÁTICA COR BRANCA;
*CONJUNTO DE MAÇANETA 2236 E FECHADURA 1330 ACABAMENTO CROMADO;
*DOBRADIÇA DOB-690 LINHA 25/LS ALLUWEB OU EQUIVALENTE TÉCNICO.

PA.02- CORTE A
ESCALA 1:20

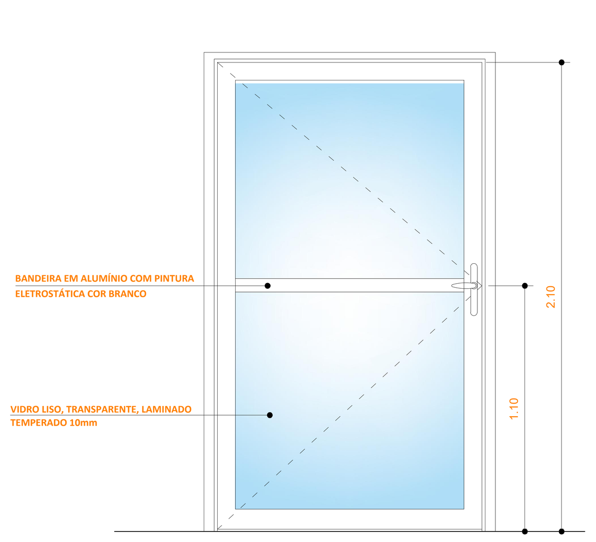

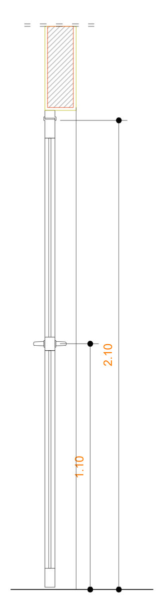

PA.01- ELEVAÇÃO
ESCALA 1:20
PORTA DE ALUMÍNIO
0.90mx2.10m
*PORTA, DOBRADIÇA EIXO VERTICAL - 1 FOLHA DE 0.90m/ VÃO LUZ=0.90m;
*ESQUADRIA EM PERFIL DE ALUMÍNIO ANODIZADO COM PINTURA ELETROSTÁTICA COR BRANCA;
*TRAVESSA CENTRAL;
*VIDRO LISO, TRANSPARENTE, LAMINADO TEMPERADO 10mm;
*CONJUNTO DE MAÇANETA 2236 E FECHADURA 1330 ACABAMENTO CROMADO;
*DOBRADIÇA DOB-690 LINHA 25/LS ALLUWEB OU EQUIVALENTE TÉCNICO.

PA.03- CORTE A
ESCALA 1:20

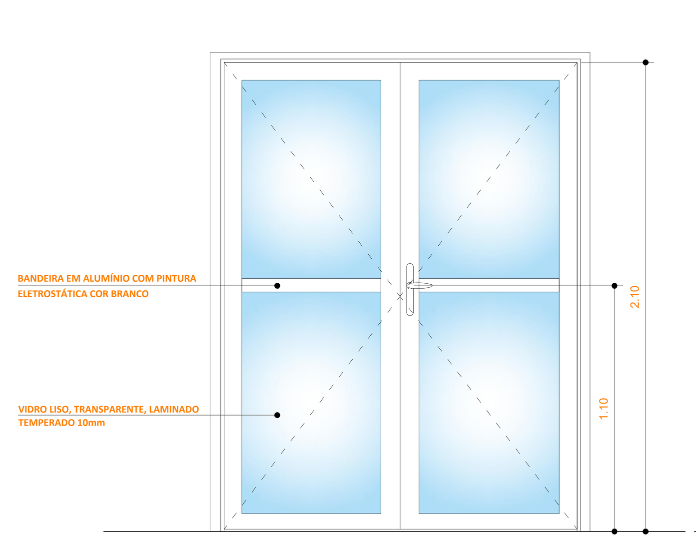

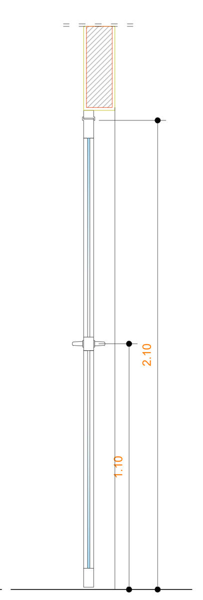

PA.04- ELEVAÇÃO
ESCALA 1:20
PORTA DE ALUMÍNIO E VIDRO
1.60mx2.10m
*PORTA, DOBRADIÇA EIXO VERTICAL - 2 FOLHAS DE 0.80m/ VÃO LUZ=1.70m;
*ESQUADRIA EM PERFIL DE ALUMÍNIO ANODIZADO COM PINTURA ELETROSTÁTICA COR BRANCA;
*TRAVESSA CENTRAL;
*VIDRO LISO, TRANSPARENTE, LAMINADO TEMPERADO 10mm
*CONJUNTO DE MAÇANETA 2236 E FECHADURA 1330 ACABAMENTO CROMADO;
*DOBRADIÇA DOB-690 LINHA 25/LS ALLUWEB OU EQUIVALENTE TÉCNICO.

PA.03- CORTE A
ESCALA 1:20

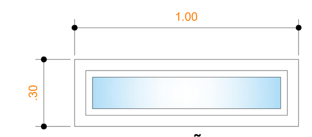

BA.01- ELEVAÇÃO
ESCALA 1:20
BANDEIRA P/ PORTA 1.00mx0.30m
*ESQUADRIA EM PERFIL DE ALUMÍNIO ANODIZADO COM PINTURA ELETROSTÁTICA COR BRANCA;

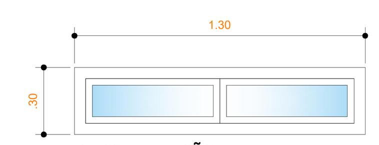

BA.02- ELEVAÇÃO
ESCALA 1:20
BANDEIRA P/ PORTA 1.30mx0.30m
*ESQUADRIA EM PERFIL DE ALUMÍNIO ANODIZADO COM PINTURA ELETROSTÁTICA COR BRANCA;

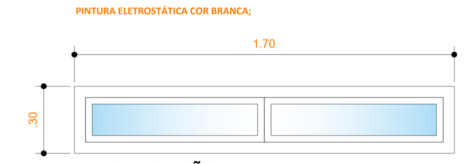

BA.03- ELEVAÇÃO
ESCALA 1:20
BANDEIRA P/ PORTA 1.70mx0.30m
*ESQUADRIA EM PERFIL DE ALUMÍNIO ANODIZADO COM PINTURA ELETROSTÁTICA COR BRANCA;

DOCUMENTOS DE REFERÊNCIA

1. PLANILHA DE QUANTITATIVOS
2. MEMORIAL DESCRITIVO E ESPECIFICAÇÕES TÉCNICAS

NOTAS

1. MEDIDAS E NÍVEIS EM METROS;
2. VERIFICAR POSIÇÃO EXATA DOS PILARES NO PROJETO ESTRUTURAL;
3. VERIFICAR DETALHES CONSTRUTIVOS PERTINENTES NAS PRANCHAS DE DETALHAMENTO;
4. EM CASO DE CONFLITO DE INFORMAÇÕES ENTRE O PROJETO GRÁFICO E O MEMORIAL DESCRITIVO, PREVALECEM AS INFORMAÇÕES CONTIDAS NOS DESENHOS;
5. ALTERAÇÕES NESTE PROJETO SOMENTE COM AUTORIZAÇÃO EXPRESSA DO PROJETISTA.

LEGENDAS

PLANTA CHAVE

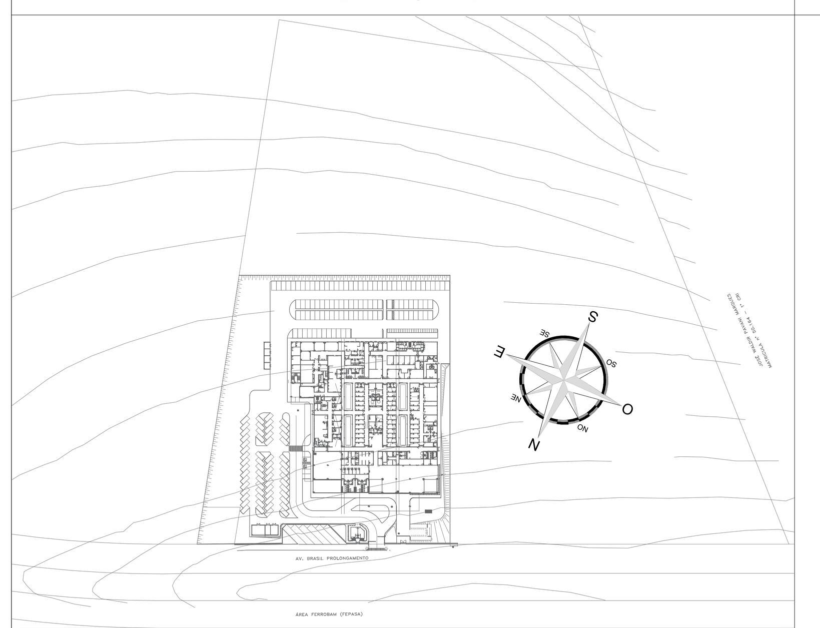

REVISÃO	DATA	ASSUNTO	RESPONSÁVEL
R01	10/09/2020	REVISÃO CONFORME PROJETO DA VIGILÂNCIA SANITÁRIA	WILLIAM SANTISSE

AUTORES DO PROJETO:
SVAIZER & GUTIERREZ
engenharia
CREA: 0576938
CAU: 27817-3
TEL/FAX: (11) 4796-1420
E-MAIL:engenharia.sg@uol.com.br

CLIENTE
PROJETO CEDIDO (DOADO) PELA PREFEITURA MUNICIPAL DE RIBEIRÃO PRETO

REFERÊNCIA
PROJETO DE ARQUITETURA

NOME
AMBULATÓRIO MÉDICO DE MARÍLIA

REFERÊNCIA:
DETALHAMENTO DE PORTAS

LOCAL
AV. BRASIL PROLONGAMENTO, S/N – MARÍLIA

PROJETISTA:	COORDENADOR:	REVISÃO:	ESCALA	FOLHA
WILLIAM/ WILTON	LUIZ	R01	1/50	24/29
DATA: 10/09/2020	DATA: 10/09/2020	ARQUIVO: PMRP-AME-ARQ-PE-057_059-R01-PORTAS.DWG		